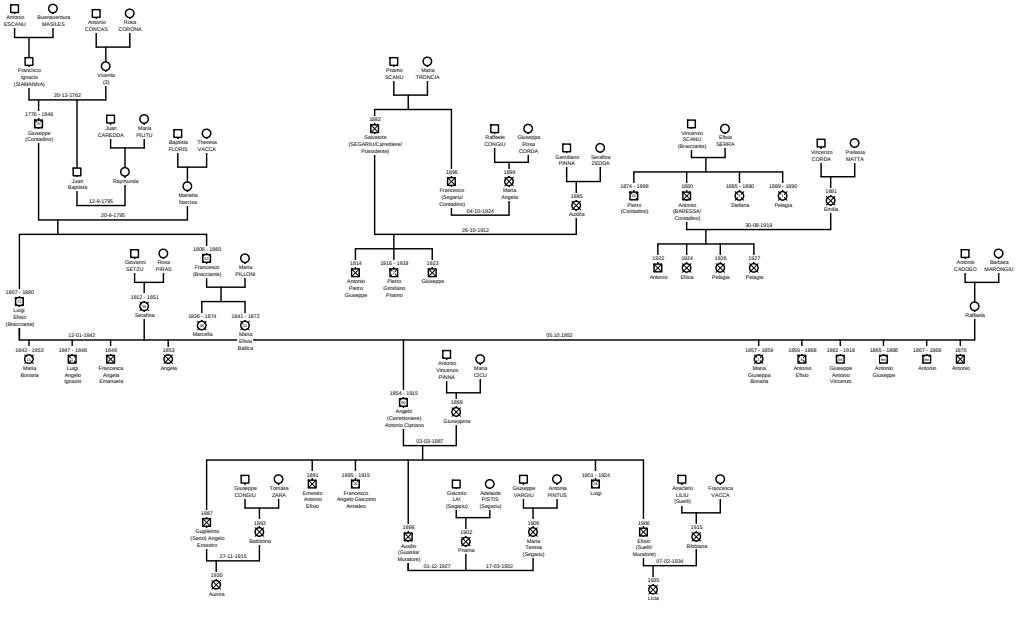
Antonio ESCANU
Buenaventura MASILES
Antonio CONCAS
Rosa CORONA
Francisco Ignacio (SIAMANNA)
Vicenta (2)
20-12-1762
1776 - 1846
Giuseppe (Contadino)
Juan CARDEDA
Maria PILITU
Baptista FLORIS
Theresa VACCA
Juan Baptista
Raymunda
Marietta Narcisa
12-9-1795
20-9-1795
Pisano SCANU
Maria TRONCIA
1862
Salvatore (SEGARIU/Carrettiere/ Possidente)
Raffaele CONGIU
Giuseppa Rosa CORDA
Gerolamo PINNA
Serafina ZEDDA
1866
Francesco (Segaria/ Contadino)
1899
Maria Angela
1885
Aurelia
04-10-1924
26-10-1912
Vincenzo SCANU (Bracciante)
Elisa SERRA
Vincenzo CORDA
Prelasia MATTA
1874 - 1898
Pietro (Contadino)
1880
Antonio (BARESSA/ Contadino)
1885 - 1890
Stefana
1889 - 1890
Pelagia
1881
Emilia
30-08-1919
1914
Antonio Pietro Giuseppe
1916 - 1918
Pietro Gerolamo Priamo
1923
Giuseppe
1922
Antonio
1924
Elisa
1926
Pelagia
1927
Pelagia
Antonio CADDEO
Barbara MARONGIU
Raffaela
Giovanni SETZU
Rosa PIRAS
1808 - 1860
Francesco (Bracciante)
Maria PILLONI
1807 - 1880
Luigi Elisio (Bracciante)
1812 - 1851
Serafina
1836 - 1874
Marcella
1841 - 1872
Maria Elisia Baltica
12-01-1842
05-10-1852
1842 - 1853
Maria Bonaria
1847 - 1848
Luigi Angelo Ignazio
1849
Francesca Angela Emanuela
1853
Angela
Antonio Vincenzo PINNA
Maria CICU
1857 - 1859
Maria Giuseppa Bonaria
1859 - 1868
Antonio Elisio
1862 - 1918
Giuseppe Antonio Vincenzo
1865 - 1866
Antonio Giuseppe
1867 - 1868
Antonio
1870
Antonio
1854 - 1915
Angelo (Carrettiere) Antonio Cipriano
1868
Giuseppina
03-03-1887
Giuseppe CONGIU
Tomasa ZARA
1891
Ernesto Antonio Elisio
1895 - 1915
Francesco Angelo Giacomo Amedeo
Gaetano LAI (Segaria)
Adelaide PISTIS (Segaria)
Giuseppe VARGIU
Antonia PINTUS
1901 - 1924
Luigi
Anacleto LILIU (Guelfi)
Francesca VACCA
1887
Guglielmo (Santo Angelo Ernesto)
1890
Bartolomea
27-11-1915
1898
Aurelio (Guasila/ Muratore)
1902
Priamo
1906
Maria Teresa (Segaria)
1906
Elisio (Guelfi/ Muratore)
1915
Bartolomea
01-12-1927
17-03-1932
07-02-1934
1930
Aurora
1935
Lucia

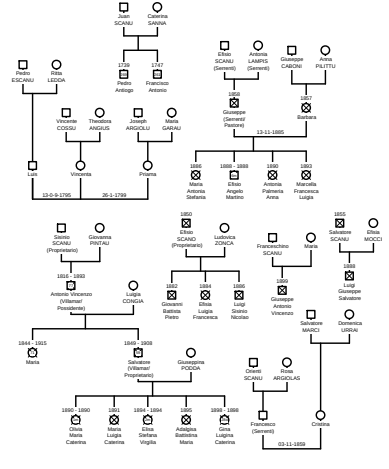
Juan SCANU
Caterina SANNA
Pedro ESCANU
Rita LEDDA
1739
Pedro Antiogo
1747
Francisco Antonio
Vincenzo CORDA
Theodora ANGIUS
Joseph ARGIOLU
Maria GARAU
Luis
Vincenza
Priama
13-0-9-1795
26-1-1799
Elisio SCANU (Serrenti)
Antonia LAMPIS (Serrenti)
Giuseppe CABONI
Anna PILITTU
1858
Giuseppe (Serrenti/ Pastore)
1867
Barbara
13-11-1885
1886
Maria Antonia Stefania
1888 - 1888
Elisio Angelo Martino
1890
Antonia Palmeria Anna
1893
Marcella Francesca Luigia
Sisinio SCANU (Proprietario)
Giovanna PINTAU
1850
Elisio SCANU (Proprietario)
Ludovica ZONCA
Francesco SCANU
Maria
1855
Salvatore SCANU
Elisa MOCCI
1816 - 1893
Antonio Vincenzo (Villarmer/ Possidente)
Luigia CONGIA
1882
Giovanni Battista Pietro
1884
Elisia Luigia Francesca
1886
Luigi Sisinio Nicolao
1890
Giuseppe Antonio Vincenzo
1888
Luigi Giuseppe Salvatore
Salvatore MARCI
Domenica URRAI
1844 - 1915
Maria
1849 - 1908
Salvatore (Villarmer/ Proprietario)
Giuseppina PODDA
Celeste SCANU
Rosa ARGIOLAS
1890 - 1890
Olivia Maria Caterina
1891
Maria Luigia Caterina
1894 - 1894
Elisia Stefana Virgilia
1895
Adalgisa Battistina Maria
1898 - 1898
Elisa Luigina Caterina
Francesco (Serrenti)
Cristina
03-11-1859