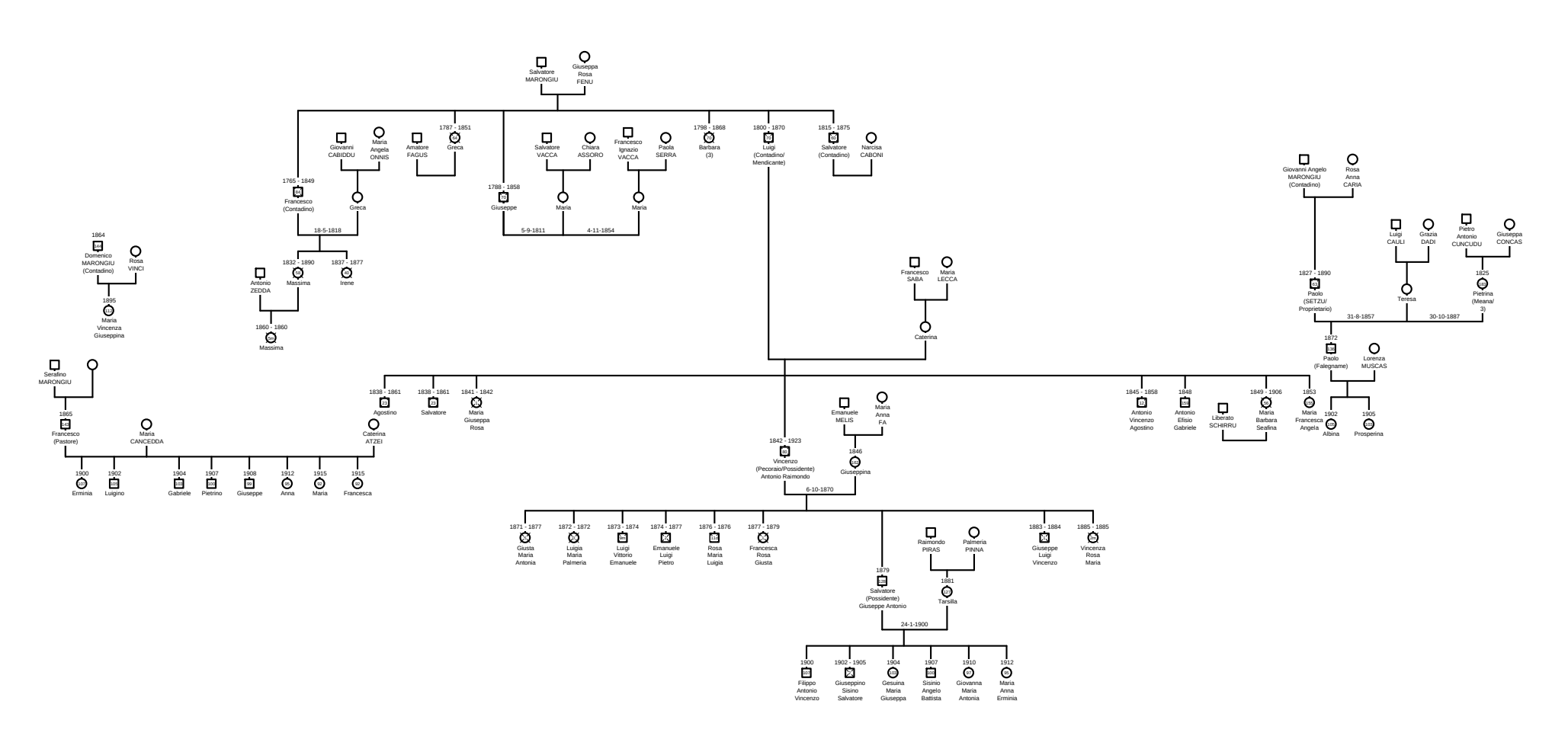
Salvatore MARONGIU
Giuseppa Rosa FENU
1765 - 1849
Francesco (Contadino)
Giovanni CABIDDU
Maria Angela ONNIS
Greca
18-5-1818
Amatore FAGUS
1787 - 1851
Greca
1788 - 1858
Giuseppe
Salvatore VACCA
Chiara ASSORO
Maria
5-9-1811
Francesco Ignazio VACCA
Paola SERRA
Maria
4-11-1854
1798 - 1868
Barbara (3)
1800 - 1870
Luigi (Contadino/ Mendicante)
1815 - 1875
Salvatore (Contadino)
Narcisa CABONI
1832 - 1890
Massima
1837 - 1877
Irene
Antonio ZEDDA
1860 - 1860
Massima
1864
Domenico MARONGIU (Contadino)
Rosa VINCI
1895
Maria Vincenza Giuseppina
Serafino MARONGIU
1865
Francesco (Pastore)
Maria CANCEDDA
1900
Erminia
1902
Luigino
1904
Gabriele
1907
Pietrino
1908
Giuseppe
1912
Anna
1915
Maria
1915
Francesca
Francesco SABA
Maria LECCA
Caterina
1838 - 1861
Agostino
1838 - 1861
Salvatore
1841 - 1842
Maria Giuseppa Rosa
Caterina ATZEI
1842 - 1923
Vincenzo (Pecoraio/Possidente) Antonio Raimondo
Emanuele MELIS
Maria Anna FA
1846
Giuseppina
6-10-1870
1871 - 1877
Giusta Maria Antonia
1872 - 1872
Luigia Maria Palmeria
1873 - 1874
Luigi Vittorio Emanuele
1874 - 1877
Emanuele Luigi Pietro
1876 - 1876
Rosa Maria Luigia
1877 - 1879
Francesca Rosa Giusta
1879
Salvatore (Possidente) Giuseppe Antonio
Raimondo PIRAS
Palmeria PINNA
1881
Tarsilla
24-1-1900
1900
Filippo Antonio Vincenzo
1902 - 1905
Giuseppino Sisino Salvatore
1904
Gesuina Maria Giuseppa
1907
Sisinio Angelo Battista
1910
Giovanna Maria Antonia
1912
Maria Anna Erminia
1883 - 1884
Giuseppe Luigi Vincenzo
1885 - 1885
Vincenza Rosa Maria
Giovanni Angelo MARONGIU (Contadino)
Rosa Anna CARIA
1827 - 1890
Paolo (SETZU/ Proprietario)
Luigi CAULI
Grazia DADI
Teresa
31-8-1857
Pietro Antonio CUNCUDU
Giuseppa CONCAS
1825
Pietrina (Meana/ 3)
30-10-1887
1872
Paolo (Falegname)
Lorenza MUSCAS
1845 - 1858
Antonio Vincenzo Agostino
1848
Antonio Efisio Gabriele
Liberato SCHIRRU
1849 - 1906
Maria Barbara Seafina
1853
Maria Francesca Angela
1902
Albina
1905
Prosperina