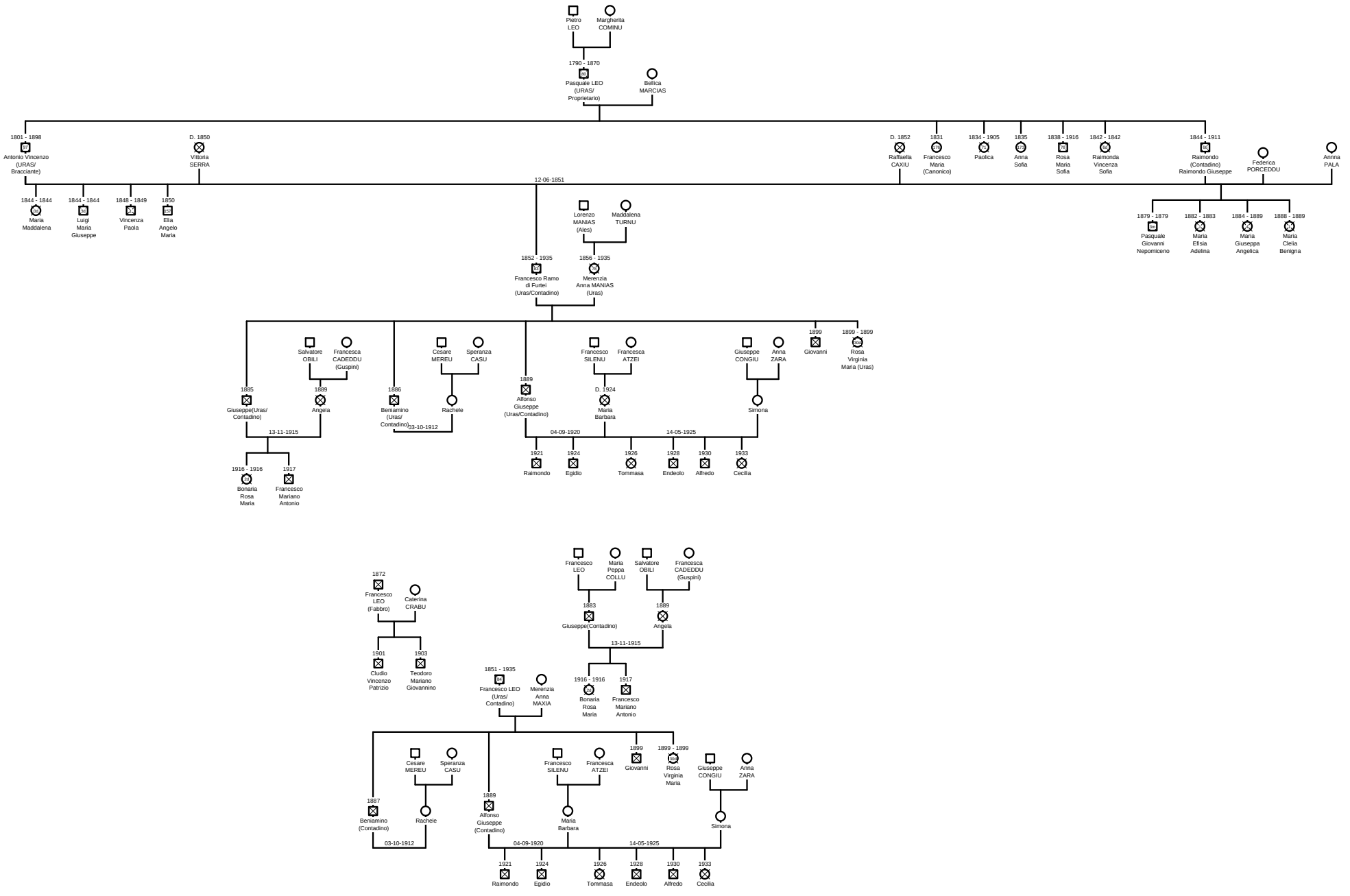
Pietro LEO
Margherita COMINU
1790 - 1870
Pasquale LEO (URAS/ Proprietario)
Bellica MARCIAS
1801 - 1898
Antonio Vincenzo (URAS/ Bracciante)
D. 1850
Vittoria SERRA
D. 1852
Raffaella CAXIU
1831
Francesco Maria (Canonico)
1834 - 1905
Paolica
1835
Anna Sofia
1838 - 1916
Rosa Maria Sofia
1842 - 1842
Raimonda Vincenza Sofia
1844 - 1911
Raimondo (Contadino) Raimondo Giuseppe
Federica PORCEDDU
Anna PALA
12-06-1851
1844 - 1844
Maria Maddalena
1844 - 1844
Luigi Maria Giuseppe
1848 - 1849
Vincenza Paola
1850
Elia Angelo Maria
1879 - 1879
Pasquale Giovanni Nepomiceno
1882 - 1883
Maria Efisia Adelina
1884 - 1889
Maria Giuseppa Angelica
1888 - 1889
Maria Clelia Benigna
Lorenzo MANIAS (Ales)
Maddalena TURNIU
1852 - 1935
Francesco Ramo di Furtei (Uras/Contadino)
1856 - 1935
Merenzia Anna MANIAS (Uras)
Salvatore OBILI
Francesca CADEDDU (Guspini)
Cesare MEREU
Speranza CASU
Francesco SILENU
Francesca ATZEI
Giuseppe CONGIU
Anna ZARA
1899
Giovanni
1899 - 1899
Rosa Virginia Maria (Uras)
1885
Giuseppe(Uras/ Contadino)
1889
Angela
1886
Beniamino (Uras/ Contadino)
Rachele
1889
Alfonso Giuseppe (Uras/Contadino)
D. 1924
Maria Barbara
Simona
13-11-1915
03-10-1912
04-09-1920
14-05-1925
1916 - 1916
Bonaria Rosa Maria
1917
Francesco Mariano Antonio
1921
Raimondo
1924
Egidio
1926
Tommasa
1928
Endeolo
1930
Alfredo
1933
Cecilia
1872
Francesco LEO (Fabbro)
Caterina CRABIU
1901
Cludio Vincenzo Patrizio
1903
Teodoro Mariano Giovannino
Francesco LEO
Maria Peppa COLLU
Salvatore OBILI
Francesca CADEDDU (Guspini)
1883
Giuseppe(Contadino)
1889
Angela
13-11-1915
1851 - 1935
Francesco LEO (Uras/ Contadino)
Merenzia Anna MAXIA
1916 - 1916
Bonaria Rosa Maria
1917
Francesco Mariano Antonio
Cesare MEREU
Speranza CASU
Francesco SILENU
Francesca ATZEI
1899
Giovanni
1899 - 1899
Rosa Virginia Maria
Giuseppe CONGIU
Anna ZARA
1887
Beniamino (Contadino)
Rachele
1889
Alfonso Giuseppe (Contadino)
Maria Barbara
Simona
03-10-1912
04-09-1920
14-05-1925
1921
Raimondo
1924
Egidio
1926
Tommasa
1928
Endeolo
1930
Alfredo
1933
Cecilia