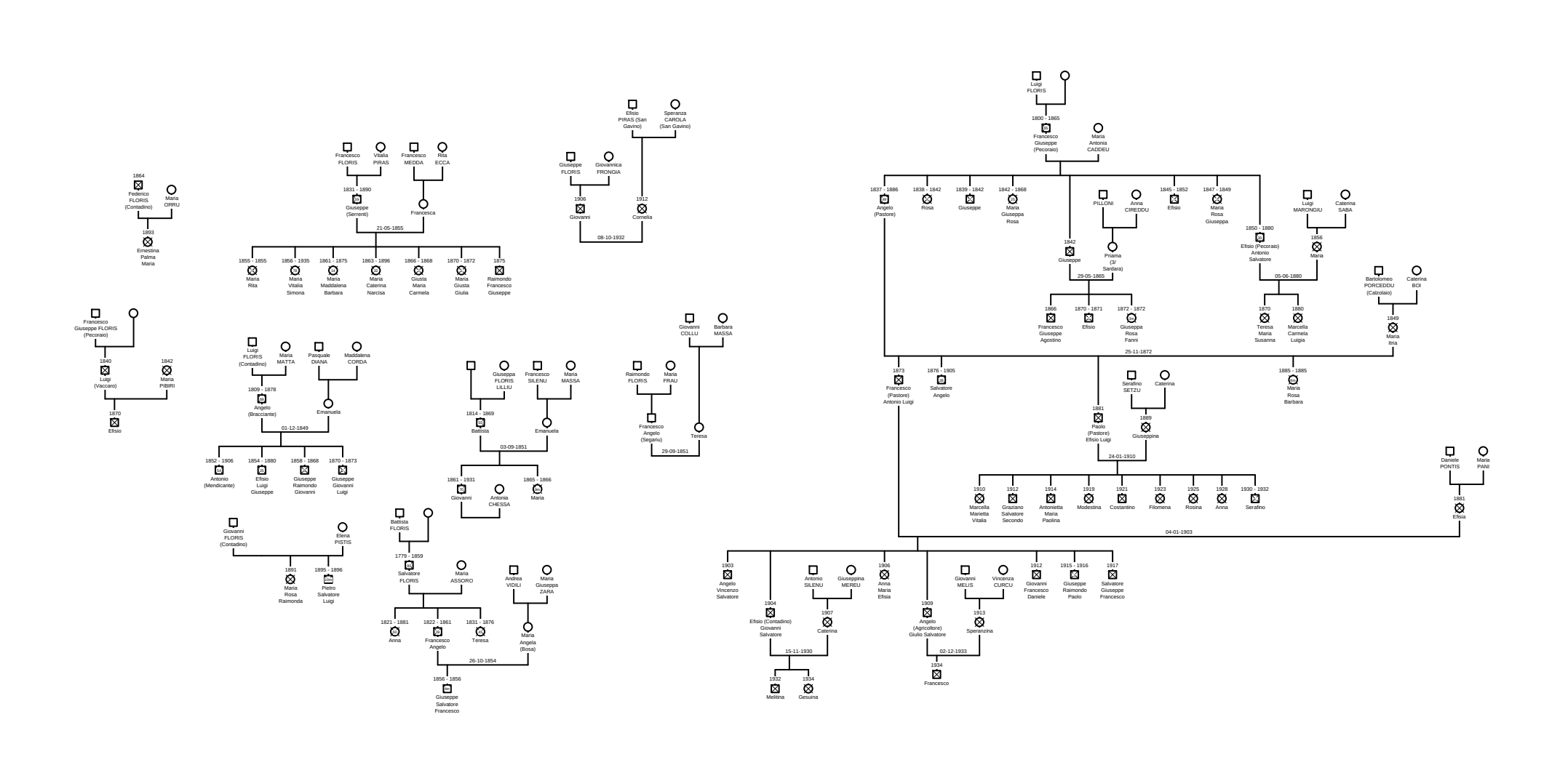
Luigi FLORIS
1800 - 1865
Francesco Giuseppe (Pecoraio)
Maria Antonia CADDEU
1837 - 1886
Angelo (Pastore)
1838 - 1842
Rosa
1839 - 1842
Giuseppe
1842 - 1868
Maria Giuseppa Rosa
PILLONI
Anna CIREDDU
1845 - 1852
Efisio
1847 - 1849
Maria Rosa Giuseppa
Luigi MARONGIU
Caterina SABA
1850 - 1880
Efisio (Pecoraio) Antonio Salvatore
1856
Maria
1842
Giuseppe
Praama (3/ Sardara)
29-05-1865
1866
Francesco Giuseppe Agostino
1870 - 1871
Efisio
1872 - 1872
Giuseppa Rosa Fanni
05-06-1880
1870
Teresa Maria Susanna
1880
Marcella Carmela Luigia
Bartolomeo PORCEDDU (Calzolaio)
Caterina BOI
1849
Maria Iria
25-11-1872
1873
Francesco (Pastore) Antonio Luigi
1876 - 1905
Salvatore Angelo
1885 - 1885
Maria Rosa Barbara
Serafino SETZU
Caterina
1881
Paolo (Pastore) Efisio Luigi
1889
Giuseppina
24-01-1910
1910
Marcella Marietta Vitalia
1912
Graziano Salvatore Secondo
1914
Antonietta Maria Paolina
1919
Modesina
1921
Costantino
1923
Filomena
1925
Rosina
1928
Anna
1930 - 1932
Serafino
Daniele PONTIS
Maria PANI
1881
Efisio
04-01-1903
1903
Angelo Vincenzo Salvatore
1904
Efisio (Contadino) Giovanni Salvatore
Antonio SILENU
Giuseppina MEREU
1907
Caterina
15-11-1930
1932
Melitina
1934
Gesuina
1906
Anna Maria Efisia
1909
Angelo (Agricoltore) Giulio Salvatore
Giovanni MELIS
Vincenza CURCU
1913
Speranzina
02-12-1933
1934
Francesco
1912
Giovanni Francesco Daniele
1915 - 1916
Giuseppe Raimondo Paolo
1917
Salvatore Giuseppe Francesco
Efisio PIRAS (San Gavino)
Speranza CAROLA (San Gavino)
Giuseppe FLORIS
Giovannica FRONGIA
1906
Giovanni
1912
Cornelia
08-10-1932
Francesco FLORIS
Vitalia PIRAS
Francesco MEDDA
Rita ECCA
1831 - 1890
Giuseppe (Serrenti)
Francesca
21-05-1855
1855 - 1855
Maria Rita
1856 - 1935
Maria Vitalia Simona
1861 - 1875
Maria Maddalena Barbara
1863 - 1896
Maria Caterina Narcisa
1866 - 1868
Giusta Maria Carmela
1870 - 1872
Maria Giusta Giulia
1875
Raimondo Francesco Giuseppe
1864
Federico FLORIS (Contadino)
Maria ORRU
1893
Ernestina Palma Maria
Francesco Giuseppe FLORIS (Pecoraio)
1840
Luigi (Vaccaro)
1842
Maria PIBIRI
1870
Efisio
Luigi FLORIS (Contadino)
Maria MATTA
Pasquale DIANA
Maddalena CORDA
1809 - 1878
Angelo (Bracciante)
Emanuela
01-12-1849
1852 - 1906
Antonio (Mendicante)
1854 - 1880
Efisio Luigi Giuseppe
1858 - 1868
Giuseppe Raimondo Giovanni
1870 - 1873
Giuseppe Giovanni Luigi
Giovanni FLORIS (Contadino)
Elena PISTIS
1891
Maria Rosa Raimonda
1895 - 1896
Pietro Salvatore Luigi
Giuseppa FLORIS LILLIU
Francesco SILENU
Maria MASSA
1814 - 1869
Battista
Emanuela
03-09-1851
1861 - 1931
Giovanni
Antonia CHESSA
1865 - 1866
Maria
Giovanni COLLU
Barbara MASSA
Raimondo FLORIS
Maria FRAU
Francesco Angelo (Segariu)
Teresa
29-09-1851
Battista FLORIS
1779 - 1859
Salvatore FLORIS
Maria ASSORO
1821 - 1881
Anna
1822 - 1861
Francesco Angelo
1831 - 1876
Teresa
26-10-1854
1856 - 1856
Giuseppe Salvatore Francesco
Andrea VIDILI
Maria Giuseppa ZARA
Maria Angela (Bosa)