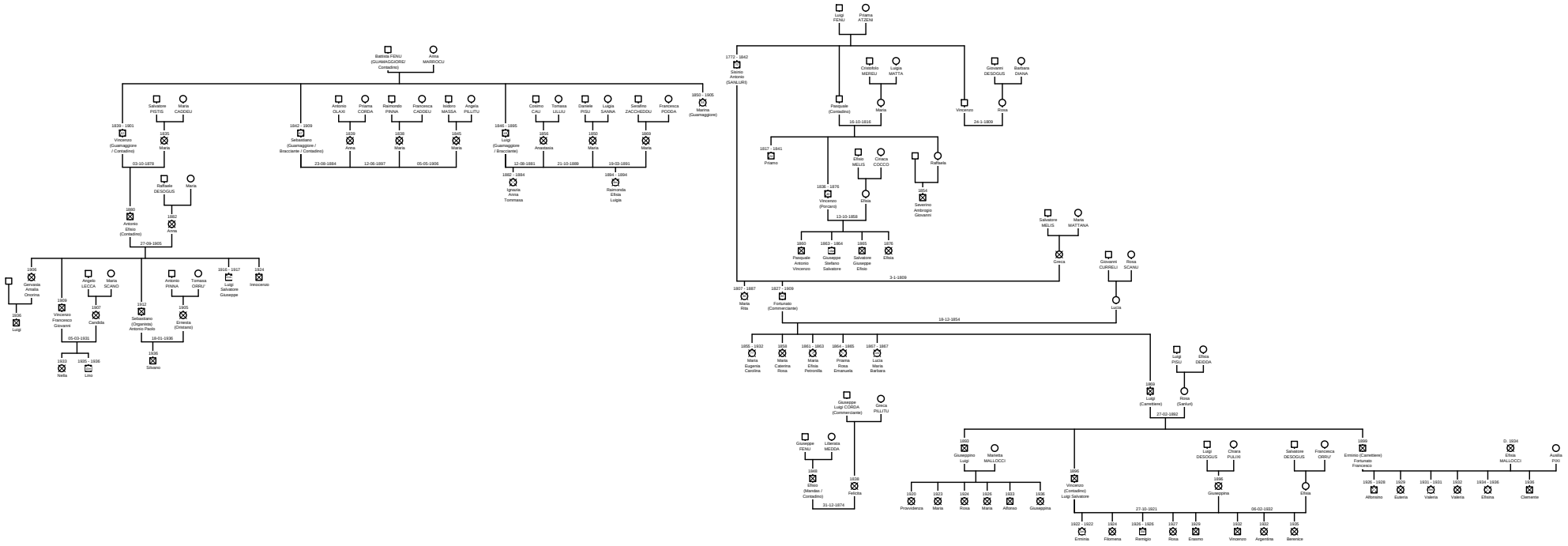
Battista FENU (GUAMAGGIORE/ Contadino)
Anna MARROCU
Salvatore PISTIS
Maria CADDEU
1839 - 1901
Vincenzo (Guamaggiore / Contadino)
1835
Maria
03-10-1878
Raffaele DESOGUS
Maria
1860
Antonio Efisio (Contadino)
1862
Anna
27-09-1905
1906
Gennaria Amalia Onorina
1936
Luigi
Angelo LECCA
Maria SCANO
1909
Vincenzo Francesco Giovanni
1907
Candida
05-03-1931
1933
Nella
1935 - 1936
Lino
Antonio PINNA
Tomasa ORRU'
1912
Sebastiano (Organista) Antonio Paolo
1905
Ernesta (Cristiano)
18-01-1936
1936
Silvano
1916 - 1917
Luigi Salvatore Giuseppe
1924
Innocenzo
1842 - 1909
Sebastiano (Guamaggiore / Bracciante / Contadino)
Antonio OLAXI
Priama CORDA
Raimondo PINNA
Francesca CADDEU
Isidoro MASSA
Angela PILLITU
1839
Anna
1838
Maria
1845
Maria
23-08-1884
12-06-1897
05-05-1906
1846 - 1895
Luigi (Guamaggiore / Bracciante)
Cosimo CAU
Tomasa LILLIU
Daniele PISU
Luigia SANNA
Serafino ZACCHEDDU
Francesca PODDA
1850 - 1905
Marina (Guamaggiore)
1856
Anastasia
1860
Maria
1869
Maria
12-08-1881
21-10-1889
19-03-1891
1882 - 1884
Ignazia Anna Tommasa
1884 - 1894
Raimonda Efisia Luigia
1772 - 1842
Sisinio Antonio (SANLURI)
Cristoforo MERIGU
Luigia MATTA
Pasquale (Contadino)
Maria
16-10-1816
Vincenzo
Giovanni DESOGUS
Barbara DANA
Rosa
24-1-1809
1817 - 1841
Pilarino
Efisio MELIS
Cosaca COCCO
Raffaela
1836 - 1876
Vincenzo (Porcaro)
Efisia
13-10-1858
1854
Severino Ambrogio Giovanni
1860
Pasquale Antonio Vincenzo
1863 - 1864
Giuseppe Stefano Salvatore
1865
Salvatore Giuseppe Efisio
1876
Efisia
Salvatore MELIS
Maria MATTANA
Grecia
3-1-1809
Giovanni CURRELI
Rosa SCANU
Lucia
1807 - 1887
Maria Rita
1827 - 1909
Fortunato (Commerciante)
19-12-1854
1855 - 1932
Maria Eugenia Carolina
1858
Maria Caterina Rosa
1861 - 1863
Maria Efisia Petronilla
1864 - 1865
Priama Rosa Emanuela
1867 - 1867
Lucia Maria Barbara
Luigi PISU
Efisia DEDOA
1869
Luigi (Carrettiere)
Rosa (Garfuri)
27-02-1892
Giuseppe Luigi CORDA (Commerciante)
Grecia PILLITU
Giuseppe FENU
Liberata MEDDA
1848
Efisio (Mandas / Contadino)
1838
Felicita
31-12-1874
1883
Giuseppino Luigi
Marietta MALLOCCI
1906
Vincenzo (Contadino) Luigi Salvatore
1920
Providenza
1923
Maria
1924
Rosa
1926
Maria
1933
Alfonso
1936
Giuseppina
Luigi DESOGUS
Chiara PULIXI
1896
Giuseppina
Salvatore DESOGUS
Francesca ORRU'
Efisia
27-10-1921
06-02-1932
1922 - 1922
Ermina
1924
Filomena
1926 - 1926
Remigio
1927
Rosa
1929
Erasmo
1931
Vincenzo
1932
Argentina
1935
Berenice
1899
Erminio (Carrettiere) Fortunato Francesco
0-1934
Efisia MALLOCCI
Aurelia PISU
1926 - 1928
Alfonsino
1929
Euteria
1931 - 1931
Valeria
1932
Valeria
1934 - 1936
Efisina
1936
Clemente