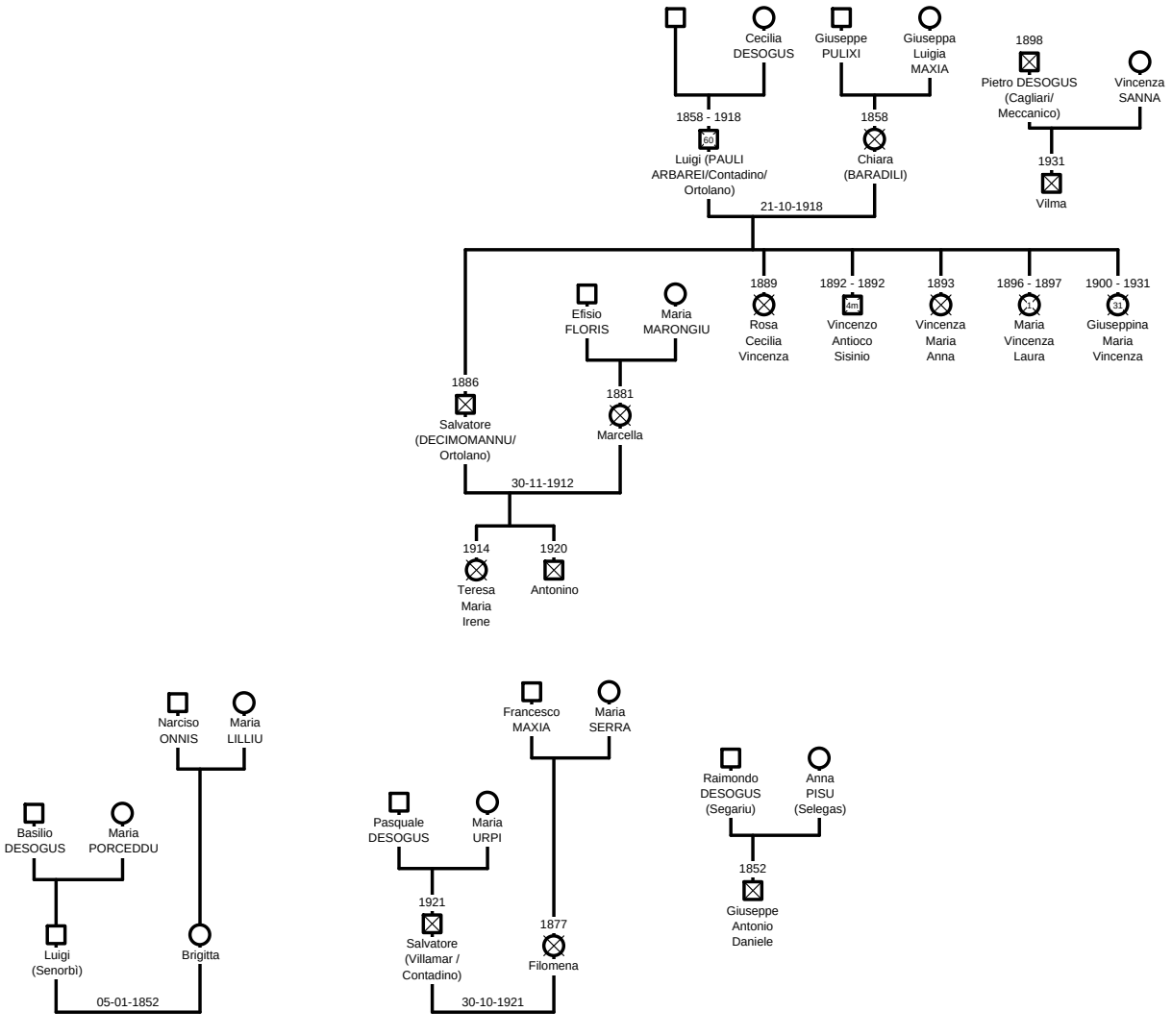
Cecilia DESOGUS
Giuseppe PULIXI
Giuseppa Luigia MAXIA
1898
Pietro DESOGUS (Cagliari/ Meccanico)
Vincenza SANNA
1858 - 1918
80
Luigi (PAULI ARBAREI/Contadino/ Ortolano)
1858
Chiara (BARADILI)
1931
Vilma
21-10-1918
Efisio FLORIS
Maria MARONGIU
1889
Rosa Cecilia Vincenza
1892 - 1892
4m
Vincenzo Antioco Sisinio
1893
Vincenza Maria Anna
1896 - 1897
1a
Maria Vincenza Laura
1900 - 1931
31
Giuseppina Maria Vincenza
1886
Salvatore (DECIMOMANNU/ Ortolano)
1881
Marcella
30-11-1912
1914
Teresa Maria Irene
1920
Antonino
Narciso ONNIS
Maria LILLIU
Basilio DESOGUS
Maria PORCEDDU
Luigi (Senorbì)
Brigitta
05-01-1852
Francesco MAXIA
Maria SERRA
Pasquale DESOGUS
Maria URPI
1921
Salvatore (Villamar / Contadino)
1877
Filomena
30-10-1921
Raimondo DESOGUS (Segariu)
Anna PISU (Selegas)
1852
Giuseppe Antonio Daniele