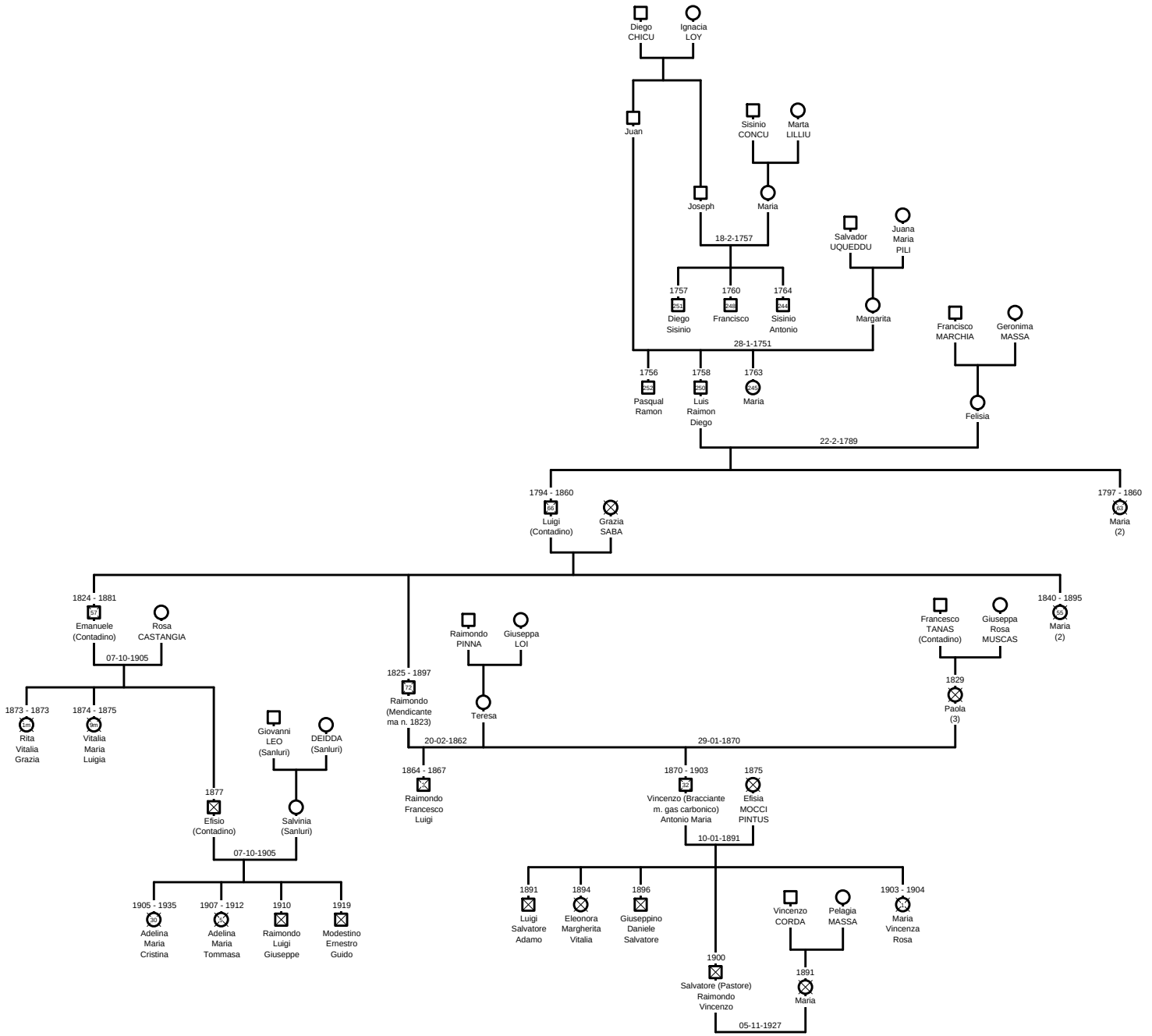
Diego CHICU
Ignacia LOY
Juan
Sisinio CONCU
Marta LILLIU
Joseph
Maria
18-2-1757
Salvador UQUEDDU
Juana Maria PILI
1757 251 Diego Sisinio
1760 249 Francisco
1764 248 Sisinio Antonio
Margarita
Francisco MARCHIA
Geronima MASSA
28-1-1751
1756 252 Pasqual Ramon
1758 250 Luis Raimon Diego
1763 246 Maria
Felisia
22-2-1789
1794 - 1860 X6 Luigi (Contadino)
Grazia SABA
1797 - 1860 X5 Maria (2)
1824 - 1881 X4 Emanuele (Contadino)
Rosa CASTANGIA
07-10-1905
1873 - 1873 1m Rita Vitalia Grazia
1874 - 1875 0m Vitalia Maria Luigia
1877 Efisio (Contadino)
Giovanni LEO (Sanluri)
DEIDDA (Sanluri)
Salvinia (Sanluri)
07-10-1905
1905 - 1935 30 Adelina Maria Cristina
1907 - 1912 2X Adelina Maria Tommasa
1910 Raimondo Luigi Giuseppe
1919 Modestino Ernestro Guido
1825 - 1897 X2 Raimondo (Mendicante ma n. 1823)
Raimondo PINNA
Giuseppa LOI
Teresa
20-02-1862
1864 - 1867 X3 Raimondo Francesco Luigi
Francesco TANAS (Contadino)
Giuseppa Rosa MUSCAS
1829 Paola (3)
29-01-1870
1840 - 1895 X5 Maria (2)
1870 - 1903 X8 Vincenzo (Bracciante m. gas carbonico) Antonio Maria
1875 Efisia MOCCI PINTUS
10-01-1891
1891 Luigi Salvatore Adamo
1894 Eleonora Margherita Vitalia
1896 Giuseppino Daniele Salvatore
1900 Salvatore (Pastore) Raimondo Vincenzo
Vincenzo CORDA
Pelagia MASSA
1903 - 1904 1y Maria Vincenza Rosa
1891 Maria
05-11-1927