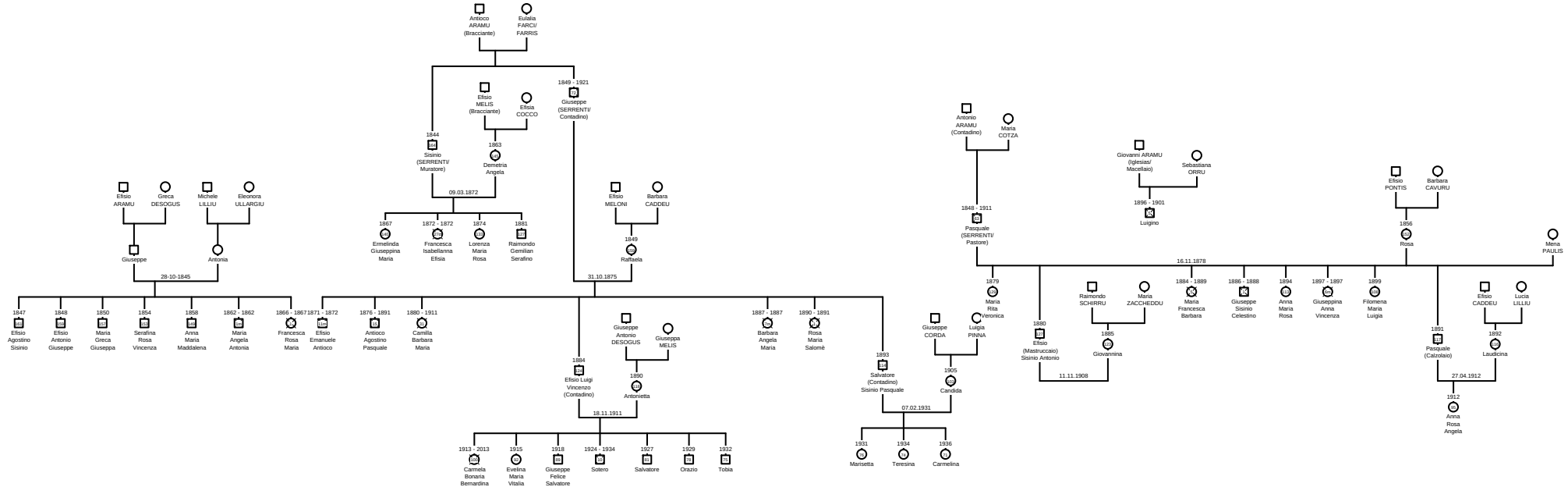
Antioco ARAMU (Bracciante)
Eulalia FARCI/ FARRIS
Efisio MELIS (Bracciante)
Efisia COCCO
1849 - 1921
Giuseppe (SERRENTI/ Contadino)
1844
Sisinio (SERRENTI/ Muratore)
1863
Demetria Angela
09.03.1872
1867
Ermelinda Giuseppina Maria
1872 - 1872
Francesca Isabellanna Efisia
1874
Lorenza Maria Rosa
1881
Raimondo Gemilian Serafino
Efisio ARAMU
Greca DESOGUS
Michele LILLIU
Eleonora ULLARGIU
Giuseppe
Antonia
28-10-1845
1847
Efisio Agostino Sisinio
1848
Efisio Antonio Giuseppe
1850
Maria Greca Giuseppa
1854
Serafina Rosa Vincenza
1858
Anna Maria Maddalena
1862 - 1862
Maria Angela Antonia
1866 - 1867
Francesca Rosa Maria
1871 - 1872
Efisio Emanuele Antioco
1876 - 1891
Antioco Agostino Pasquale
1880 - 1911
Camilla Barbara Maria
Efisio MELONI
Barbara CADDEU
1849
Raffaela
31.10.1875
Giuseppe Antonio DESOGUS
Giuseppa MELIS
1884
Efisio Luigi Vincenzo (Contadino)
1890
Antonietta
18.11.1911
1913 - 2013
Carmela Bonaria Bernardina
1915
Evelina Maria Vitalia
1918
Giuseppe Felice Salvatore
1924 - 1934
Sotero
1927
Salvatore
1929
Orazio
1932
Tobia
1887 - 1887
Barbara Angela Maria
1890 - 1891
Rosa Maria Salomè
1893
Salvatore (Contadino) Sisinio Pasquale
07.02.1931
1931
Marisetta
1934
Teresina
1936
Carmelina
Antonio ARAMU (Contadino)
Maria COTZA
1848 - 1911
Pasquale (SERRENTI/ Pastore)
1879
Maria Rita Veronica
Giuseppe CORDA
Luigia PINNA
1905
Candida
1880
Efisio (Mastruccaio) Sisinio Antonio
11.11.1908
Giovanni ARAMU (Iglesias/ Macellaio)
Sebastiana ORRU
1896 - 1901
Luigino
Raimondo SCHIRRU
Maria ZACCHEDDU
1885
Giovannina
1884 - 1889
Maria Francesca Barbara
1886 - 1888
Giuseppe Sisinio Celestino
1894
Anna Maria Rosa
1897 - 1897
Giuseppina Anna Vincenza
1899
Filomena Maria Luigia
Efisio PONTIS
Barbara CAVURU
1856
Rosa
16.11.1878
Mena PAULIS
1891
Pasquale (Calzolaio)
Efisio CADDEU
Lucia LILLIU
1892
Laudicina
27.04.1912
1912
Anna Rosa Angela