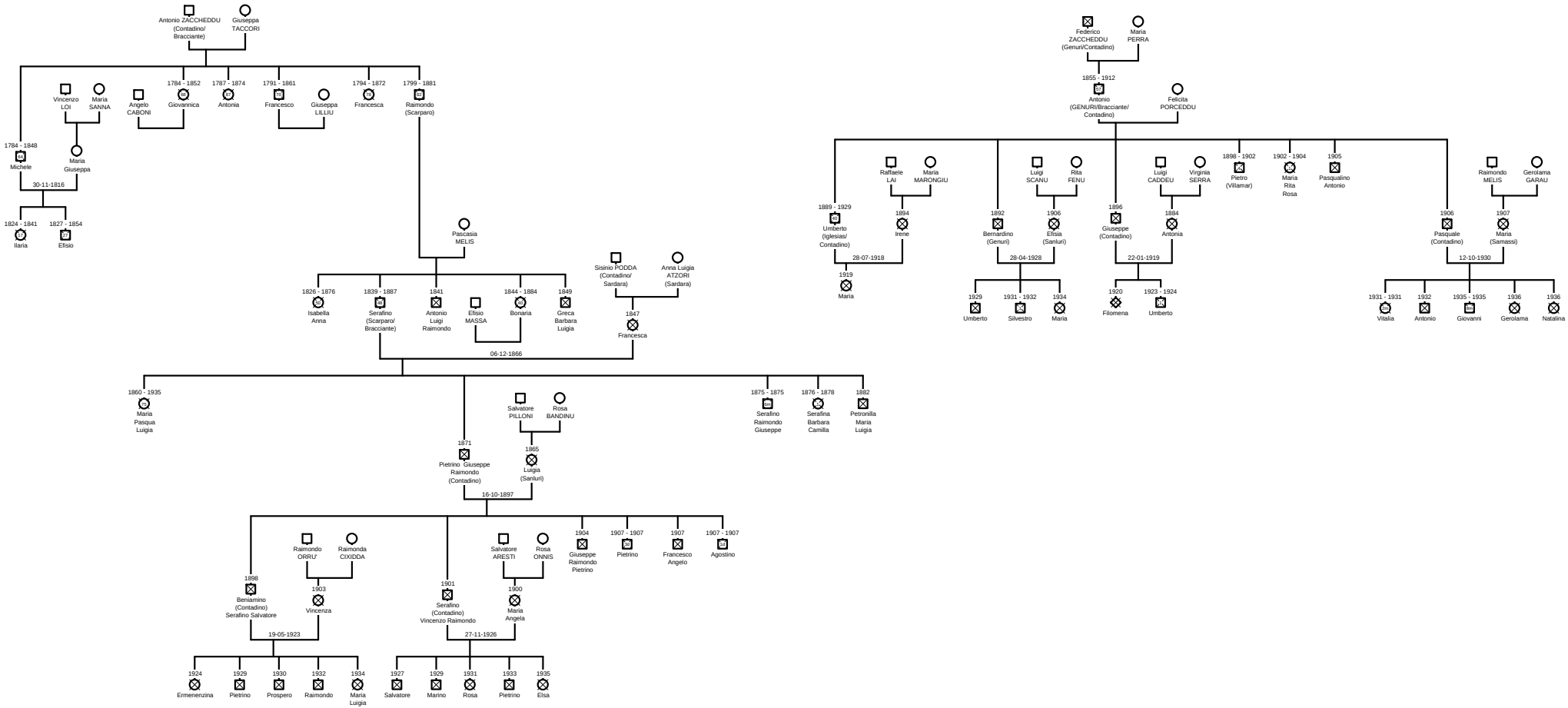
Antonio ZACCHEDDU (Contadino/ Bracciante)
Giuseppa TACCORI
Vincenzo LOI
Maria SANNA
Angelo CABONI
1784 - 1852
Giovannica
1787 - 1874
Antonia
1791 - 1861
Francesco
Giuseppa LILLIU
1794 - 1872
Francesca
1799 - 1881
Raimondo (Scarparo)
1784 - 1848
Michele
Maria Giuseppa
30-11-1816
1824 - 1841
Ilaria
1827 - 1854
Efisio
Pascasia MELIS
Sisinio PODDA (Contadino/ Sardara)
Anna Luigia ATZORI (Sardara)
1826 - 1876
Isabella Anna
1839 - 1887
Serafino (Scarparo/ Bracciante)
1841
Antonio Luigi Raimondo
Efisio MASSA
1844 - 1884
Bonaria
1849
Greca Barbara Luigia
1847
Francesca
06-12-1866
1860 - 1935
Maria Pasqua Luigia
Salvatore PILLONI
Rosa BANDINU
1865
Luigia (Sanluri)
1871
Pietrino Giuseppe Raimondo (Contadino)
16-10-1897
1875 - 1875
Serafino Raimondo Giuseppe
1876 - 1878
Serafina Barbara Camilla
1882
Petronilla Maria Luigia
Raimondo ORRU'
Raimonda CIXIDDA
1898
Beniamino (Contadino) Serafino Salvatore
1903
Vincenza
19-05-1923
1924
Ermenenzina
1929
Pietrino
1930
Prospero
1932
Raimondo
1934
Maria Luigia
Salvatore ARESTI
Rosa ONNIS
1901
Serafino (Contadino) Vincenzo Raimondo
1900
Maria Angela
27-11-1926
1927
Salvatore
1929
Marino
1931
Rosa
1933
Pietrino
1935
Elsa
1904
Giuseppe Raimondo Pietrino
1907 - 1907
Pietrino
1907
Francesco Angelo
1907 - 1907
Agostino
Federico ZACCHEDDU (Genuri/Contadino)
Maria PERRA
1855 - 1912
Antonio (GENURI/Bracciante/ Contadino)
Felicita PORCEDDU
1889 - 1929
Umberto (Iglesias/ Contadino)
28-07-1918
1919
Maria
Raffaele LAI
Maria MARONGIU
1894
Irene
1892
Bernardino (Genuri)
Luigi SCANU
Rita FENU
1906
Efisia (Sanluri)
28-04-1928
1929
Umberto
1931 - 1932
Silvestro
1934
Maria
1896
Giuseppe (Contadino)
Luigi CADDEU
Virginia SERRA
1884
Antonia
22-01-1919
1920
Filomena
1923 - 1924
Umberto
1898 - 1902
Pietro (Villamar)
1902 - 1904
Maria Rita Rosa
1905
Pasqualino Antonio
Raimondo MELIS
Gerolama GARAU
1906
Pasquale (Contadino)
1907
Maria (Samassi)
12-10-1930
1931 - 1931
Vitalia
1932
Antonio
1935 - 1935
Giovanni
1936
Gerolama
1936
Natalina