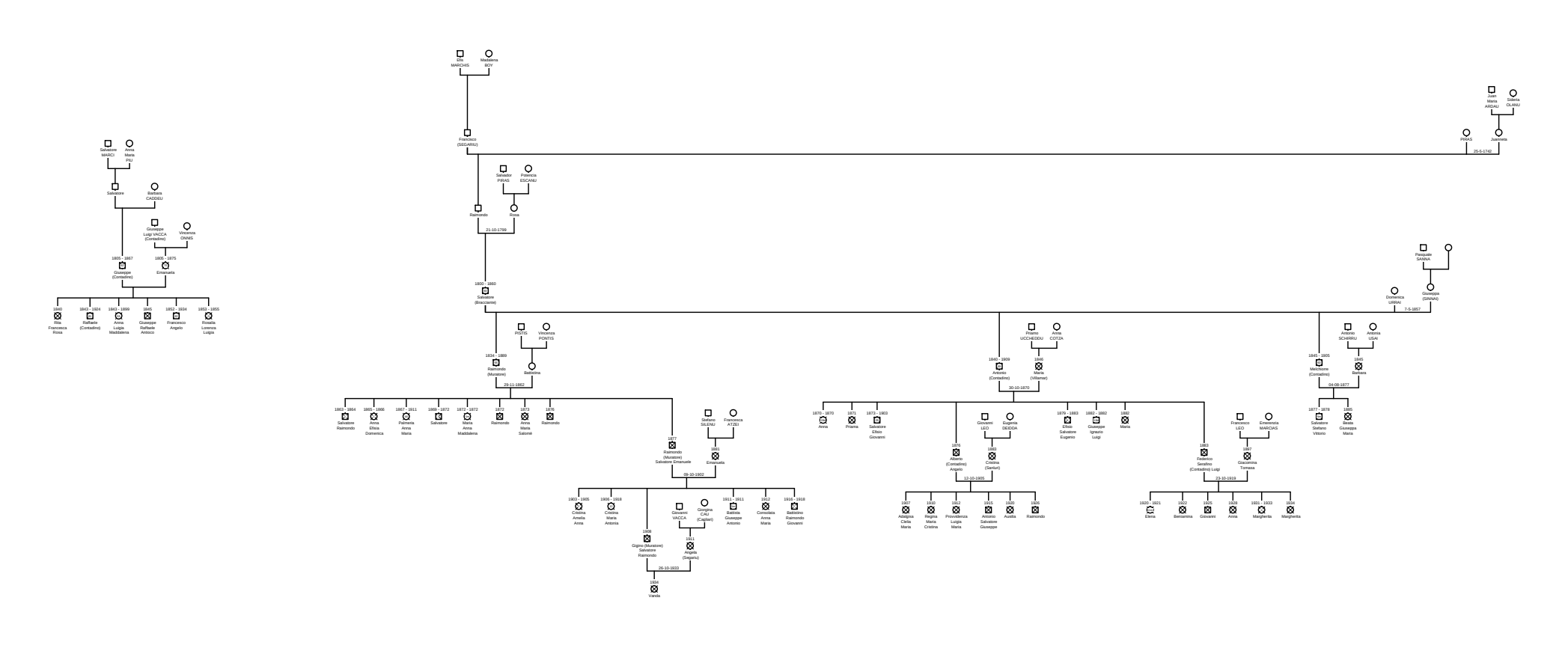

Elio MARCHIS
Maddalena BOY
Francesco (SEGARIU)
Juan Maria ARDAU
Soleria OLANU
PIRAS
Juannina
25-5-1742
Salvador PIRAS
Potencia ESCANU
Raimondo
Rosa
21-10-1799
Salvatore MARCI
Anna Maria PIU
Salvatore
Barbara CADDEU
Giuseppe Luigi VACCA (Contadino)
Vincenza ONNIS
1805 - 1867
1805 - 1875
Giuseppe (Contadino)
Emanuela
1840 Rita Francesca Rosa
1843 - 1824 Raffaele (Contadino)
1843 - 1899 Anna Luigia Maddalena
1845 Giuseppe Raffaele Antioco
1852 - 1934 Francesco Angelo
1853 - 1855 Rosalia Lorenza Luigia
1800 - 1860
Salvatore (Bracciante)
Pasquale SANNA
Domenica URRAI
Giuseppa (SINNAI)
7-5-1857
PISTIS
Vincenza PONTIS
1834 - 1889
Raimondo (Muratore)
Battistina
29-11-1862
Pisano UCCHEDDU
Anna COTZA
1840 - 1909
Antonio (Contadino)
1846
Maria (Villamar)
30-10-1870
Antonio SCHIRRU
Antonia USAI
1845 - 1905
Melchiorre (Contadino)
1845
Barbara
04-08-1877
1863 - 1864 Salvatore Raimondo
1865 - 1866 Anna Elisa Domenica
1867 - 1911 Palmeria Anna Maria
1869 - 1872 Salvatore
1872 - 1872 Maria Anna Maddalena
1872 Raimondo
1873 Anna Maria Salomè
1876 Raimondo
1877 Raimondo (Muratore) Salvatore Emanuele
Stefano SILENU
Francesca ATZEI
1881 Emanuela
09-10-1902
1870 - 1870 Anna
1871 Priama
1873 - 1903 Salvatore Elisio Giovanni
Giovanni LEO
Eugenia DEIDOA
1876 Alberto (Contadino) Angelo
1883 Cristina (Santuri)
12-10-1905
1879 - 1883 Elisio Salvatore Eugenio
1882 - 1882 Giuseppe Ignazio Luigi
1882 Maria
Francesco LEO
Emerenzia MARCIAS
1883 Federico Serafino (Contadino) Luigi
1887 Giacomina Tomasa
23-10-1919
1877 - 1878 Salvatore Stefano Vittorio
1885 Beata Giuseppa Maria
1903 - 1905 Cristina Amelia Anna
1906 - 1918 Cristina Maria Antonia
Giovanni VACCA
Giorgina CAU (Capitani)
1911 - 1911 Battista Giuseppe Antonio
1912 Consolata Anna Maria
1916 - 1918 Battista Raimondo Giovanni
1908 Gigino (Muratore) Salvatore Raimondo
1911 Angela (Segaria)
26-10-1933
1934 Vanda
1907 Adalgisa Clelia Maria
1910 Regina Maria Cristina
1912 Providenza Luigia Maria
1915 Antonio Salvatore Giuseppe
1920 Ausilia
1926 Raimondo
1920 - 1921 Elena
1922 Bernarina
1925 Giovanni
1928 Anna
1931 - 1933 Margherita
1934 Margherita