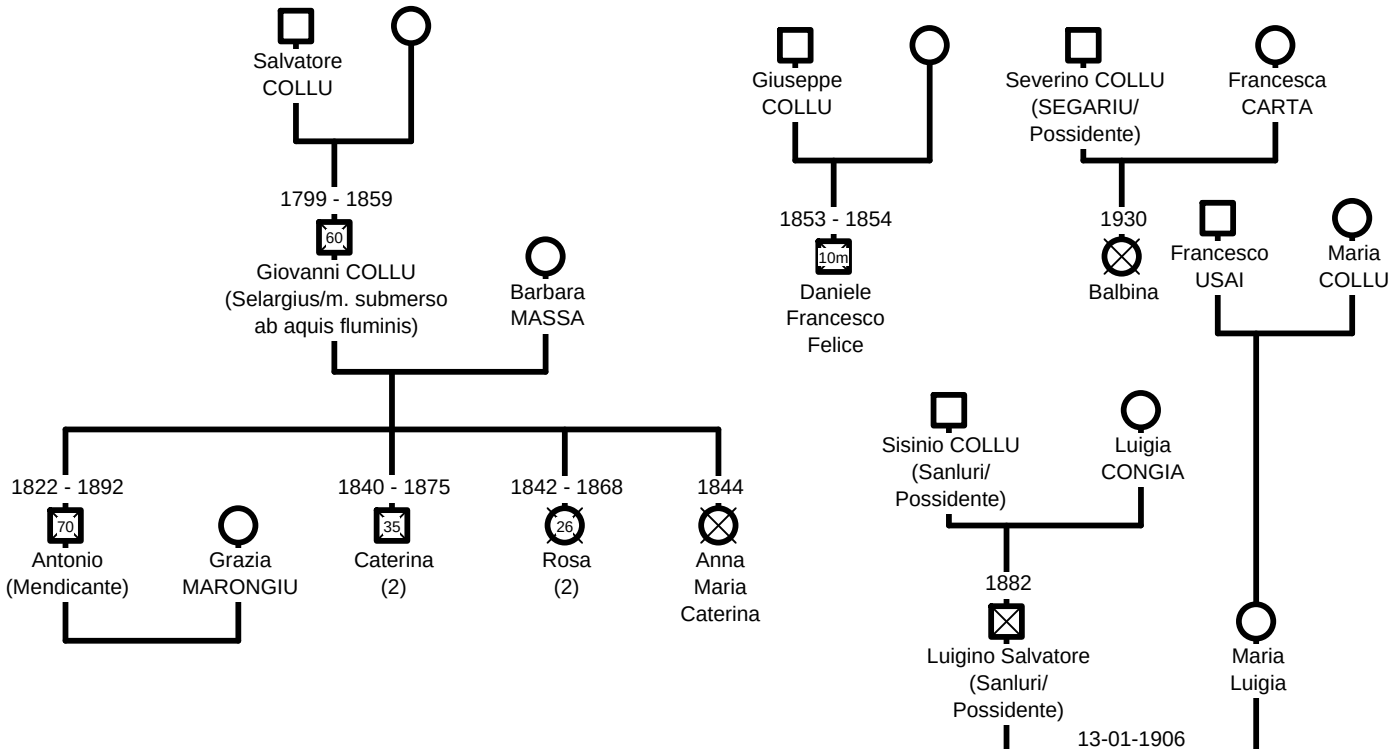
Salvatore COLLU
1799 - 1859
60
Giovanni COLLU (Selargius/m. submerso ab aquis fluminis)
Barbara MASSA
1822 - 1892
70
Antonio (Mendicante)
Grazia MARONGIU
1840 - 1875
35
Caterina (2)
1842 - 1868
26
Rosa (2)
1844
Anna Maria Caterina
Giuseppe COLLU
1853 - 1854
10m
Daniele Francesco Felice
Severino COLLU (SEGARIU/ Possidente)
Francesca CARTA
1930
Balbina
Francesco USAI
Maria COLLU
Sisinio COLLU (Sanluri/ Possidente)
Luigia CONGIA
1882
Luigino Salvatore (Sanluri/ Possidente)
Maria Luigia
13-01-1906